Partnership. With Guarantee.

Třícestné kulové kohouty z nerezové oceli s pneumatickým otočným pohonem Série BA038, BA037



Konstrukční provedení	Pohon: pístový pohon se 2 protiběžnými písty, elastické těsnění, pohon ve všech detailech podle ISO 5211, resp. podle doporučení NAMUR, Koncové polohy oboustranně nastavitelné +/-5° Kulový kohout, redukovaný průchod, Koule s trojitým těsněním, bez překrytí
Funkce	dostupné v dvojčinný nebo jednočinný Provedení
Způsob upevnění	Montáž do pevného potrubního systému
Připojení	G1/4"...G2" podle ISO228/1
Materiály Standardní provedení	Pohon: Tvrdě eloxovaný hliník, Pastorek ocel niklovaný, Vedení pístu POM, Těsnění NBR Kulový kohout: Těleso a koule z nerezové oceli 1.4408, Kulové těsnění PTFE, Těsnění vřetena PTFE
Oblast použití	plynná a kapalná média, která nenapadají použité materiály
Montážní poloha	libovolně
Řídicí médium	filtrovaný a olejovaný nebo neolejovaný stlačený vzduch
Oblast použití	plynná a kapalná média, která nenapadají použité materiály
Teplota média	-20...+160°C
Teplota okolí	-20...+85°C
Řídicí tlak	5,5-8bar, Přizpůsobení na nižší ovládací tlaky možné na vyžádání
Provozní tlak	Vakuum max. 10^{-3} Torr až Jmenovitý tlak podle tabulky a diagramu tlak–teplota
Speciální provedení	Pastorek z nerezové oceli, Teploty okolí od -40...+85°C, resp. -20...+150°C na vyžádání
Příslušenství	namontovaný ruční, pneumatický nebo elektrický řídicí ventil elektrická signalizace koncových poloh, Polohový regulátor v provedení I/P resp. P/P Regulace rychlosti spínání
Pokyn k objednání	Při objednávce prosím navíc uveďte způsob spínání, ovládací tlak, provozní médium, provozní tlak a provozní teplotu.
Pokyn k použití	Údaje o tlaku a teplotě jsou maximální hodnoty pro normální podmínky, pro mazací nebo neodmašťující média. Zejména odmašťující média snižují uvedené hodnoty a zvyšují potřebný krouticí moment. Pro tyto zvláštní případy doporučujeme předchozí konzultaci. Při výběru armatury je třeba vycházet z nejnižšího ovládacího tlaku, který se v zařízení vyskytuje.

+43 512 52076
austria@stasto.eu
© STASTO Automation KG

Spínací schéma

BA038				BA037		
Způsob spínání 01	Způsob spínání 02	Způsob spínání 03	Způsob spínání 04	Způsob spínání 05	Způsob spínání 06	Způsob spínání 07
Pozice1 (Klidová poloha u jednočinného pohonu)						
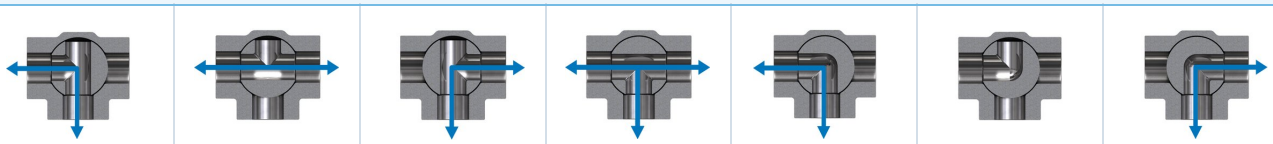						
Pozice 2 (Pracovní poloha u jednočinného pohonu)						
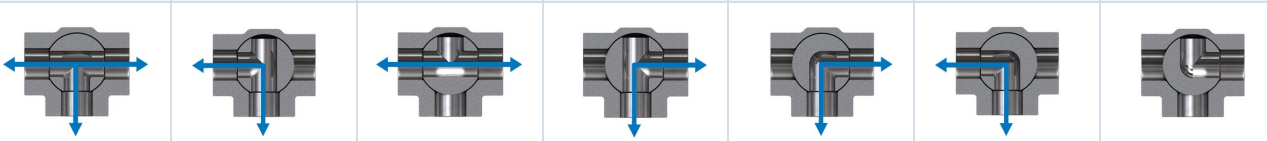						

Rozměry

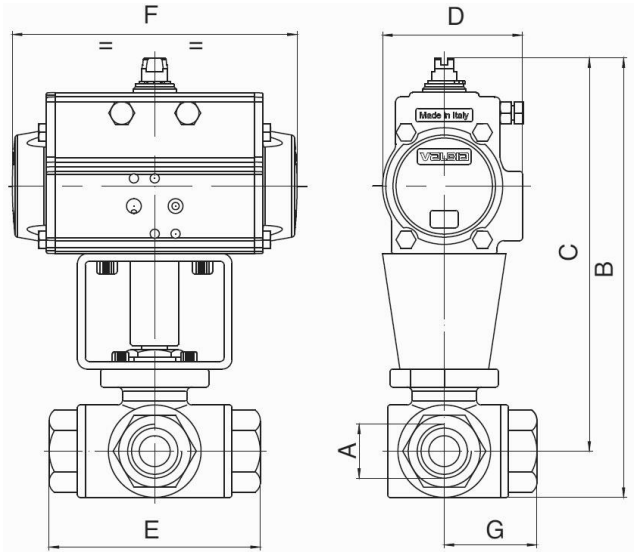

Kulové kohouty s dvojčinným otočným pohonem

Připojení A	Jmenovitá světlost DN[mm]	max. provozní tlak [bar]	B	C	D	E	F	G	Typ pohonu	Hodnota KV [m 3 /h]	Hmotnost [cca. kg]	Typ T-vrtání	Typ L-vrtání
G1/4"	11	64	203	184	71	69	141	39	PAD052	4	2,6	BA038-14-D0	BA037-14-D0
G3/8"	11	64	203	184	71	69	141	39	PAD052	4	2,6	BA038-38-D0	BA037-38-D0
G1/2"	12,5	64	203	184	71	76	164	39	PAD052	5,2	2,6	BA038-12-D0	BA037-12-D0
G3/4"	16	64	237	214	81	87	164	43	PAD063	8,4	3,3	BA038-34-D0	BA037-34-D0
G1"	20	64	242	216	81	102	164	52	PAD063	12	3,8	BA038-10-D0	BA037-10-D0
G11/4"	25	64	25	225	81	118	164	58	PAD063	19	4,8	BA038-114-D0	BA037-114-D0
G11/2"	32	64	298	260	106	126	241	63	PAD085	26	8,1	BA038-112-D0	BA037-112-D0
G2"	38	64	316	268	106	149	241	75	PAD085	32	10,6	BA038-20-D0	BA037-20-D0

Kulové kohouty s jednočinným otočným pohonem

Připojení A	Jmenovitá světlost DN[mm]	max. provozní tlak [bar]	B	C	D	E	F	G	Typ pohonu	Hodnota KV [m ^{3} /h]	Hmotnost [cca. kg]	Typ T-vrtání	Typ L-vrtání
G1/4"	11	64	214	195	81	69	164	39	PAS0635	5	3,4	BA038-14-S0	BA037-14-S0
G3/8"	11	64	214	195	81	69	164	39	PAS0635	5	3,4	BA038-38-S0	BA037-38-S0
G1/2"	12,5	64	214	195	81	76	164	39	PAS0635	7	3,4	BA038-12-S0	BA037-12-S0
G3/4"	16	64	256	233	95	87	210	43	PAS0755	12	3,9	BA038-34-S0	BA037-34-S0
G1"	20	64	274	248	106	102	241	52	PAS0855	19	7,3	BA038-10-S0	BA037-10-S0
G11/4"	25	64	291	257	106	118	241	58	PAS0855	30	7,8	BA038-114-S0	BA037-114-S0
G11/2"	32	64	345	307	137	126	333	63	PAS1155	51	16,2	BA038-112-S0	BA037-112-S0
G2"	38	64	364	316	137	149	333	75	PAS1155	76	19,1	BA038-20-S0	BA037-20-S0
Jednočinné pohony se, pokud není objednáno jinak, dodávají s pružinovým zavíráním (NC).													

Vyobrazení nezávazné
Vyhrazujeme si právo na konstrukční, rozměrové a materiálové změny.

+43 512 52076
austria@stasto.eu
© STASTO Automation KG