Partnership. With Guarantee.

Robinete cu bilă cu trei căi din oțel inoxidabil cu actuator rotativ pneumatic
Serie BA038, BA037



Tip constructiv	Acționare: acționare cu piston cu 2 pistoane contrarotative, etanșare elastică, acționare în toate detaliile conform ISO 5211, respectiv conform recomandărilor NAMUR, Poziții finale reglabile pe ambele părți +/-5° Robinet cu bilă, trecere redusă, Bilă etanșă cu trei straturi, nu este fără suprapuneri
Funcție	disponibil în dublu efect (cu acțiune dublă) sau simplu efect (cu acționare într-un singur sens) Execuție
Tip de fixare	Montaj în sistem de conducte rigid
Racordare	G1/4"...G2" conform ISO228/1
Materiale Execuție standard	Acționare: Aluminiu anodizat dur (hardcoat), Pinion din oțel nichelat, Ghidare piston POM, Garnituri de etanșare NBR Robinet cu bilă: Carcasă și bilă din oțel inoxidabil 1.4408, Etanșare cu bilă PTFE, Garnitură de etanșare a tijei PTFE
Domeniu de utilizare	medii gazoase și lichide care nu atacă materialele utilizate
Poziție de montaj	arbitrară
Mediu de comandă	aer comprimat filtrat și lubrifiat sau nelubrifiat
Domeniu de utilizare	medii gazoase și lichide care nu atacă materialele utilizate
Temperatura mediului	-20...+160°C
Temperatura ambiantă	-20...+85°C
Presiune de comandă	5,5-8bar, Adaptare la presiuni de comandă mai mici posibilă la cerere
Presiune de lucru	Vid vacuum max. 10 $^{-3}$ Torr până la Presiune nominală conform tabelului și diagramei presiune-temperatură
Execuție specială	Pinion din oțel inoxidabil, Temperaturi ambientale de la -40...+85°C, respectiv -20...+150°C la cerere
Accesorii	supapă de comandă manuală, pneumatică sau electrică montată pe ansamblu semnalizare electrică a pozițiilor finale de cursă, Regulator de poziție în execuție I/P respectiv P/P Reglarea vitezei de comutare
Indicație de comandă	Vă rugăm să indicați suplimentar la comandă tipul de comutare, presiunea de comandă, mediul de lucru, presiunea de lucru și temperatura de lucru.
Indicație de utilizare	Valorile de presiune și temperatură sunt valori maxime pentru condiții normale, pentru medii lubrifiante sau care nu degresează. În special mediile degresante reduc valorile indicate și cresc cuplul necesar. Pentru aceste cazuri speciale recomandăm o consultare prealabilă. La selectarea armăturii trebuie luată ca bază cea mai mică presiune de comandă existentă în instalație.

romania@promcom.eu
© MS PROMCOM S.R.L.

Diagramă de comutare

BA038				BA037		
Tip de comutare 01	Tip de comutare 02	Tip de comutare 03	Tip de comutare 04	Tip de comutare 05	Tip de comutare 06	Tip de comutare 07
Poziție1 (Poziție de repaus la acționare simplă efect (simplu efect))						
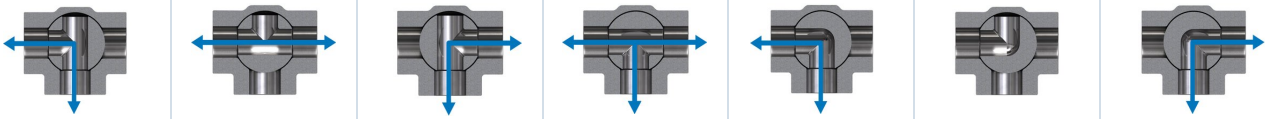						
Poziție 2 (Poziție de lucru la actuator cu simplă acțiune)						
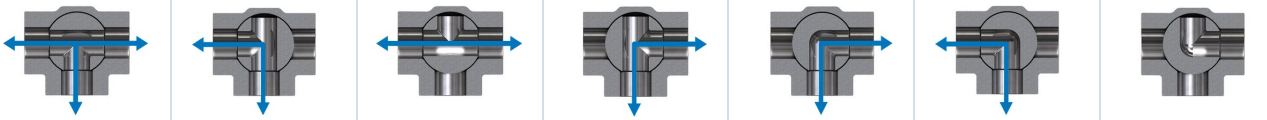						

Dimensiuni

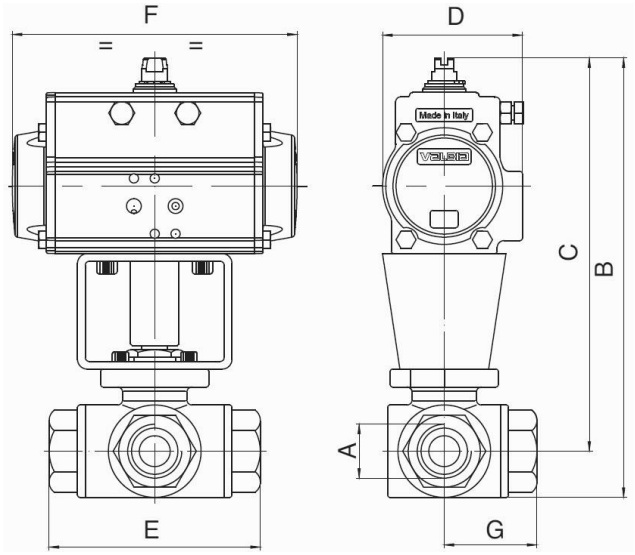

Robinete cu bilă cu actuator rotativ dublu efectiv

Racordare A	Diametru nominal DN[mm]	presiune de lucru max. [bar]	B	C	D	E	F	G	Tip de acționare	Valoare KV [m ^{3} /h]	Greutate [aprox. kg]	Tip Gaură în T	Tip Gaură în L
G1/4"	11	64	203	184	71	69	141	39	PAD052	4	2,6	BA038-14-D0	BA037-14-D0
G3/8"	11	64	203	184	71	69	141	39	PAD052	4	2,6	BA038-38-D0	BA037-38-D0
G1/2"	12,5	64	203	184	71	76	164	39	PAD052	5,2	2,6	BA038-12-D0	BA037-12-D0
G3/4"	16	64	237	214	81	87	164	43	PAD063	8,4	3,3	BA038-34-D0	BA037-34-D0
G1"	20	64	242	216	81	102	164	52	PAD063	12	3,8	BA038-10-D0	BA037-10-D0
G11/4"	25	64	25	225	81	118	164	58	PAD063	19	4,8	BA038-114-D0	BA037-114-D0
G11/2"	32	64	298	260	106	126	241	63	PAD085	26	8,1	BA038-112-D0	BA037-112-D0
G2"	38	64	316	268	106	149	241	75	PAD085	32	10,6	BA038-20-D0	BA037-20-D0

romania@promcom.eu

© MS PROMCOM S.R.L.

Robinete cu bilă cu actuator rotativ cu simplă acțiune

Racordare A	Diametru nominal DN[mm]	presiune de lucru max. [bar]	B	C	D	E	F	G	Tip de acționare	Valoare KV [m ^{3} /h]	Greutate [aprox. kg]	Tip Gaură în T	Tip Gaură în L
G1/4"	11	64	214	195	81	69	164	39	PAS0635	5	3,4	BA038-14-S0	BA037-14-S0
G3/8"	11	64	214	195	81	69	164	39	PAS0635	5	3,4	BA038-38-S0	BA037-38-S0
G1/2"	12,5	64	214	195	81	76	164	39	PAS0635	7	3,4	BA038-12-S0	BA037-12-S0
G3/4"	16	64	256	233	95	87	210	43	PAS0755	12	3,9	BA038-34-S0	BA037-34-S0
G1"	20	64	274	248	106	102	241	52	PAS0855	19	7,3	BA038-10-S0	BA037-10-S0
G11/4"	25	64	291	257	106	118	241	58	PAS0855	30	7,8	BA038-114-S0	BA037-114-S0
G11/2"	32	64	345	307	137	126	333	63	PAS1155	51	16,2	BA038-112-S0	BA037-112-S0
G2"	38	64	364	316	137	149	333	75	PAS1155	76	19,1	BA038-20-S0	BA037-20-S0
Acționările cu simplă acțiune sunt livrate, dacă nu se comandă altfel, cu închidere prin forța arcului (NC).													

Imaginile sunt orientative
Ne rezervăm dreptul de a efectua modificări de construcție, dimensionale și de material.

© MS PROMCOM S.R.L.