Partnership. With Guarantee.

Tripotni krogelni ventili iz nerjavnega jekla z vrtljivim pnevmatskim pogonom
Serija BA038, BA037



Konstrukcija	Pogon: batni pogon z 2 nasprotno delujočima batoma, tesnjenje elastično, pogon v vseh podrobnostih v skladu z ISO 5211 oz. po priporočilih NAMUR, Končna položaja na obeh straneh nastavljiva +/-5° Krogelni ventil, zmanjšan prehod, Krogla s trislojno tesnitvijo, ne brez prekrivanja
Funkcija	dobavljivo v dvojno delujoč ali enostransko delujoč Izvedba
Način pritrditve	Vgradnja v tog cevovodni sistem
Priključek	G1/4"...G2" po ISO228/1
Materiali Standardna izvedba	Pogon: Trdo eloksiran aluminij, Zobnik jeklo nikljano, Vodenje bata POM, Tesnila NBR Krogelni ventil: Ohišje in krogla iz nerjavnega jekla 1.4408, Kroglasto tesnilo PTFE, Tesnilo vretena PTFE
Področje uporabe	plinasti in tekoči mediji, ki ne napadajo uporabljenih materialov
Položaj vgradnje	poljubno
Krmilni medij	filtriran in oljen ali neoljeni stisnjen zrak
Področje uporabe	plinasti in tekoči mediji, ki ne napadajo uporabljenih materialov
Temperatura medija	-20...+160°C
Temperatura okolice	-20...+85°C
krmilni tlak	5,5-8bar, Prilagoditev na nižje krmilne tlake možna na zahtevo
Obratovalni tlak	Vakuum maks. 10^{-3} Torr do Nazivni tlak v skladu s tabelo in diagramom tlak–temperatura
Posebna izvedba	Zobnik iz nerjavnega jekla, Temperature okolice od -40...+85°C, oziroma -20...+150°C na zahtevo
Dodatna oprema	vgrajen ročni, pnevmatski ali električni krmilni ventil električna povratna informacija o končnih položajih, Pozicijski regulator v izvedbi I/P oz. P/P Regulacija hitrosti preklopa
Navodilo za naročanje	Prosimo, da pri naročilu dodatno navedete vrsto preklopa, krmilni tlak, obratovalni medij, obratovalni tlak in obratovalno temperaturo.
Navodilo za uporabo	Podatki o tlaku in temperaturi so maksimalne vrednosti za normalne pogoje, za mazalne ali nerazmaščevalne medije. Zlasti razmaščevalni mediji zmanjšajo navedene vrednosti in povečajo potreben vrtilni moment. Za te posebne primere priporočamo predhodno povpraševanje. Pri izbiri armature je treba kot osnovo upoštevati najnižji krmilni tlak, ki se pojavlja v napravi.

+43 512 52076
austria@stasto.eu
© STASTO Automation KG

Preklopna shema

BA038				BA037		
Način preklopa 01	Način preklopa 02	Način preklopa 03	Način preklopa 04	Način preklopa 05	Način preklopa 06	Način preklopa 07
Položaj1 (Mirovalni položaj pri enostransko delujočem pogonu)						
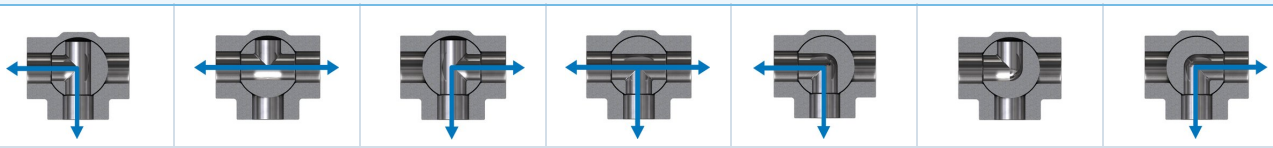						
Položaj 2 (Delovni položaj pri enosmerno delujočem pogonu)						
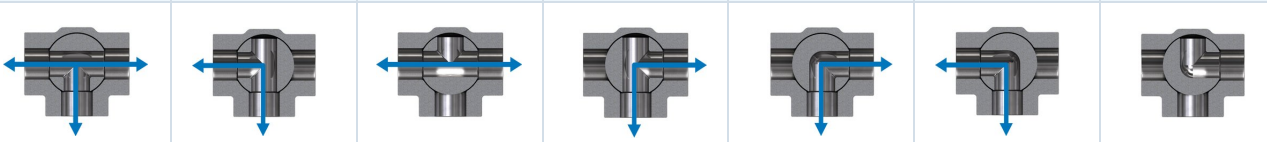						

Dimenzije

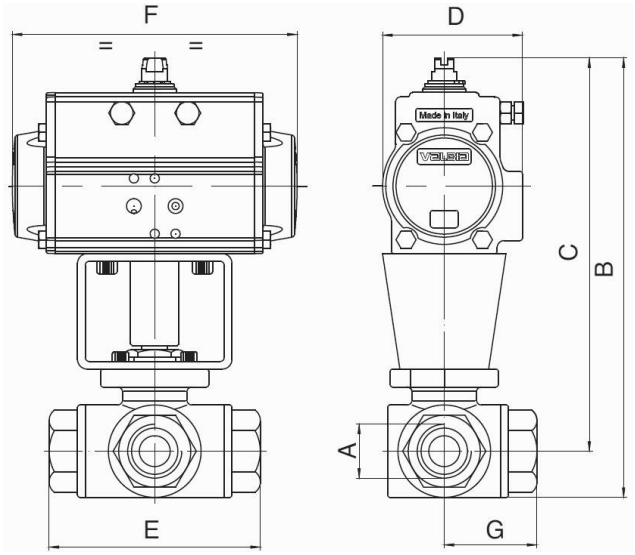

Krogelni ventili z dvosmerno delujočim vrtljivim pogonom

Priključek A	Nazivni premer DN[mm]	maks. obratovalni tlak [bar]	B	C	D	E	F	G	Tip pogona	Kv-vrednost [m 3 /h]	Teža [pribl. kg]	Tip T-izvrtina	Tip L-izvrtina
G1/4"	11	64	203	184	71	69	141	39	PAD052	4	2,6	BA038-14-D0	BA037-14-D0
G3/8"	11	64	203	184	71	69	141	39	PAD052	4	2,6	BA038-38-D0	BA037-38-D0
G1/2"	12,5	64	203	184	71	76	164	39	PAD052	5,2	2,6	BA038-12-D0	BA037-12-D0
G3/4"	16	64	237	214	81	87	164	43	PAD063	8,4	3,3	BA038-34-D0	BA037-34-D0
G1"	20	64	242	216	81	102	164	52	PAD063	12	3,8	BA038-10-D0	BA037-10-D0
G11/4"	25	64	25	225	81	118	164	58	PAD063	19	4,8	BA038-114-D0	BA037-114-D0
G11/2"	32	64	298	260	106	126	241	63	PAD085	26	8,1	BA038-112-D0	BA037-112-D0
G2"	38	64	316	268	106	149	241	75	PAD085	32	10,6	BA038-20-D0	BA037-20-D0

Krogelni ventili z enosmerno delujočim vrtljivim pogonom

Priključek A	Nazivni premer DN[mm]	maks. obratovalni tlak [bar]	B	C	D	E	F	G	Tip pogona	Kv-vrednost [m^3/h]	Teža [pribl. kg]	Tip T-izvrtina	Tip L-izvrtina
G1/4"	11	64	214	195	81	69	164	39	PAS0635	5	3,4	BA038-14-S0	BA037-14-S0
G3/8"	11	64	214	195	81	69	164	39	PAS0635	5	3,4	BA038-38-S0	BA037-38-S0
G1/2"	12,5	64	214	195	81	76	164	39	PAS0635	7	3,4	BA038-12-S0	BA037-12-S0
G3/4"	16	64	256	233	95	87	210	43	PAS0755	12	3,9	BA038-34-S0	BA037-34-S0
G1"	20	64	274	248	106	102	241	52	PAS0855	19	7,3	BA038-10-S0	BA037-10-S0
G11/4"	25	64	291	257	106	118	241	58	PAS0855	30	7,8	BA038-114-S0	BA037-114-S0
G11/2"	32	64	345	307	137	126	333	63	PAS1155	51	16,2	BA038-112-S0	BA037-112-S0
G2"	38	64	364	316	137	149	333	75	PAS1155	76	19,1	BA038-20-S0	BA037-20-S0
Enosmerni pogoni so, če ni naročeno drugače, dobavljeni z zapiranjem s silo vzmeti (NC).													

Slike niso zavezujoče
Pridržujemo si pravico do sprememb konstrukcije, mer in materialov

+43 512 52076
austria@stasto.eu
© STASTO Automation KG