Partnership. With Guarantee.

Vysokotlaké kulové kohouty z nerezové oceli
Série BA243



Konstrukční provedení	Průchozí kohout s s plovoucí koule
Ovládání	otočením ruční páky o 90°
Připojení	G1/8"...G11/2" podle ISO228/1
Materiály	Těleso, Koule 1.4571/1.4404, Těsnění PEEK/FKM, Ruční páka ze zinkového tlakového odlitku
Oblast použití	Kapaliny a plyny skupiny 1 a 2 podle PED 2014/68/EU, které nenapadají použité materiály.
Teplota média	-20...+200°C
Provozní tlak	Jmenovitý tlak podle tabulky a diagramu tlak–teplota
Způsob upevnění	Montáž do pevného potrubního systému
Montážní poloha	libovolně
Speciální provedení	ATEX na vyžádání
Příslušenství	Uzavírací zařízení a Koncový spínač zapnuto Poptávka

+43 512 52076
austria@stasto.eu
© STASTO Automation KG

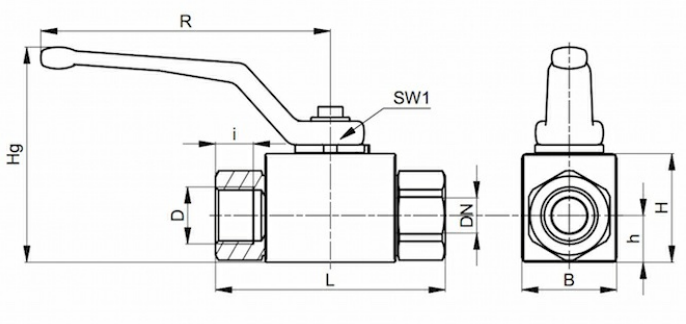

D	Jmenovitá světlost DN[mm]	PN [bar]	B	H	h	Hg	i	L	R	SW1	Hmotnost [cca. kg]	Typ
G1/8"	5	500	26	33	13,5	82	10	69	115	9	0,41	BA243-18-L
G1/4"	6	500	26	33	13,5	82	14	69	115	9	0,40	BA243-14-L
G3/8"	10	500	32	38	17,5	86	14	72	115	9	0,52	BA243-38-L
G1/2"	13	500	35	40	19	89	16,3	83	115	9	0,65	BA243-12-L
G3/4"	20	350	49	57	24,5	79	18	107	200	14	1,50	BA243-34-L
G1"	25	350	58	65	29,5	87	20	113	200	14	3,62	BA243-10-L
G11/4"	25	350	58	65	29,5	87	22	120	200	14	2,30	BA243-114-L
G11/2"	25	250	58	65	29,5	87	24	130	200	14	2,60	BA243-112-L

Tlakově-teplotní diagram

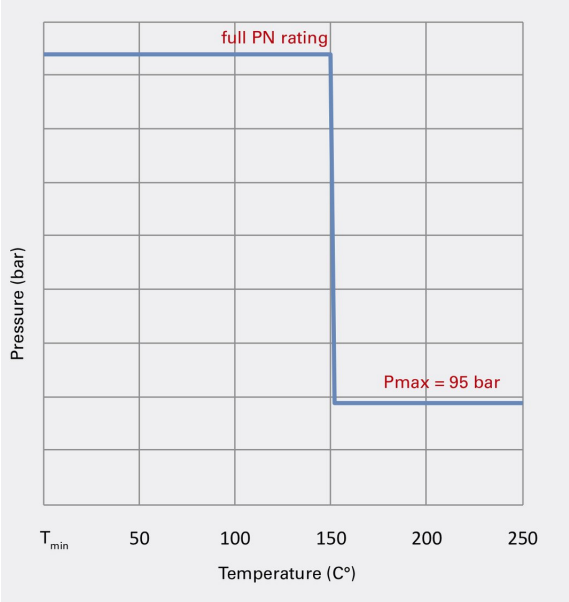

Vyobrazení nezávazné
Vyhrazujeme si právo na konstrukční, rozměrové a materiálové změny.

+43 512 52076
austria@stasto.eu
© STASTO Automation KG