Partnership. With Guarantee.

Hochdruckkugelhähne aus Edelstahl
Serie BA243



Bauart	Durchgangshahn mit schwimmender Kugel
Betätigung	durch 90° Drehung des Handhebel
Anschluss	G1/8"...G11/2" nach ISO228/1
Werkstoffe	Gehäuse, Kugel 1.4571/1.4404, Dichtungen PEEK/FKM, Handhebel Zinkdruckguss
Einsatzbereich	Flüssigkeiten und Gase der Gruppe 1 und 2 entsprechend PED 2014/68/EU, die die verwendeten Werkstoffe nicht angreifen.
Mediumstemperatur	-20...+200°C
Betriebsdruck	Nenndruck laut Tabelle und Druck-Temperaturdiagramm
Befestigungsart	Einbau in starres Leitungssystem
Einbaulage	beliebig
Sonderausführungen	ATEX auf Anfrage
Zubehör	Absperrvorrichtung und Endschalter auf Anfrage

+43 512 52076
austria@stasto.eu
© STASTO Automation KG

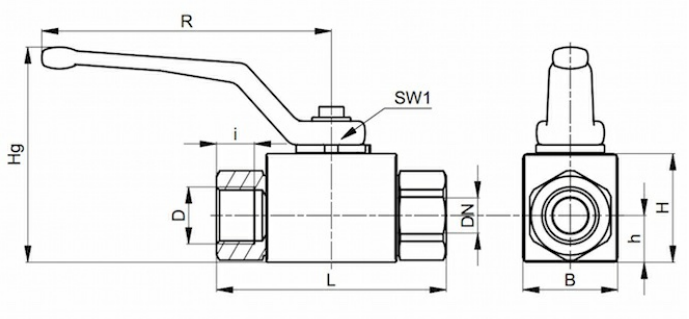

D	Nennweite DN[mm]	PN [bar]	B	H	h	Hg	i	L	R	SW1	Gewicht [ca. kg]	Typ
G1/8"	5	500	26	33	13,5	82	10	69	115	9	0,41	BA243-18-L
G1/4"	6	500	26	33	13,5	82	14	69	115	9	0,40	BA243-14-L
G3/8"	10	500	32	38	17,5	86	14	72	115	9	0,52	BA243-38-L
G1/2"	13	500	35	40	19	89	16,3	83	115	9	0,65	BA243-12-L
G3/4"	20	350	49	57	24,5	79	18	107	200	14	1,50	BA243-34-L
G1"	25	350	58	65	29,5	87	20	113	200	14	3,62	BA243-10-L
G11/4"	25	350	58	65	29,5	87	22	120	200	14	2,30	BA243-114-L
G11/2"	25	250	58	65	29,5	87	24	130	200	14	2,60	BA243-112-L

Druck-Temperatur-Diagramm

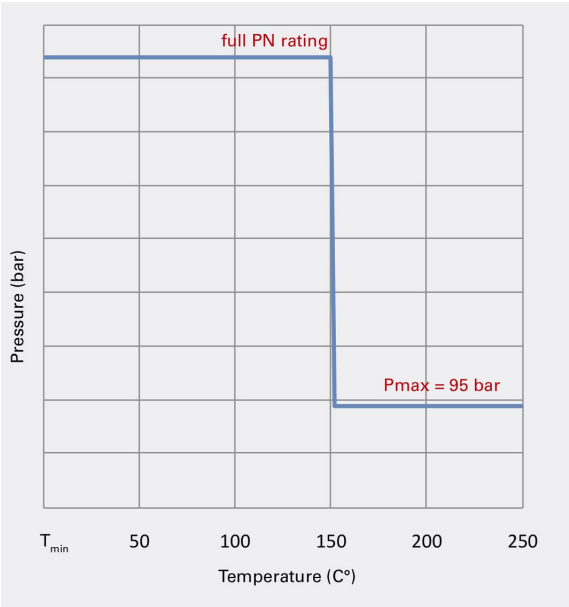

Abbildungen unverbindlich
Konstruktions-, Maß- und Werkstoffänderungen vorbehalten

© STASTO Automation KG