Partnership. With Guarantee.

Wysokociśnieniowe zawory kulowe ze stali nierdzewnej
Seria BA243



Konstrukcja	Zawór przelotowy z pływająca kula
Uruchamianie	poprzez obrót dźwigni ręcznej o 90°
Przyłącze	G1/8"...G11/2" zgodnie z ISO228/1
Materiały	Obudowa, Kula 1.4571/1.4404, Uszczelnienia PEEK/FKM, Dźwignia ręczna z odlewu ciśnieniowego cynku
Zakres zastosowania	Ciecze i gazy grupy 1 i 2 zgodnie z PED 2014/68/EU, które nie oddziałują korozyjnie na zastosowane materiały.
Temperatura medium	-20...+200°C
Ciśnienie robocze	Ciśnienie nominalne zgodnie z tabelą i wykresem ciśnienie-temperatura
Rodzaj mocowania	Montaż w sztywnym systemie przewodów
Pozycja montażowa	dowolny
Wykonania specjalne	ATEX na zapytanie
Akcesoria	Urządzenie odcinające i Wyłącznik krańcowy włączony Zapytanie

+48 22 412 14 50
poland@stasto.eu
© STASTO Automation Sp.z o.o.

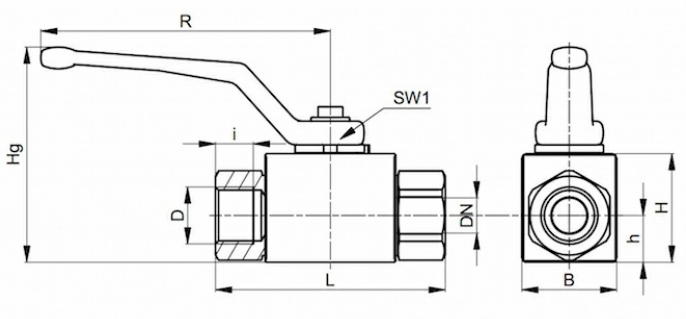

D	Średnica nominalna DN[mm]	PN [bar]	B	H	h	Hg	i	L	R	SW1	Masa [ok. kg]	Typ
G1/8"	5	500	26	33	13,5	82	10	69	115	9	0,41	BA243-18-L
G1/4"	6	500	26	33	13,5	82	14	69	115	9	0,40	BA243-14-L
G3/8"	10	500	32	38	17,5	86	14	72	115	9	0,52	BA243-38-L
G1/2"	13	500	35	40	19	89	16,3	83	115	9	0,65	BA243-12-L
G3/4"	20	350	49	57	24,5	79	18	107	200	14	1,50	BA243-34-L
G1"	25	350	58	65	29,5	87	20	113	200	14	3,62	BA243-10-L
G11/4"	25	350	58	65	29,5	87	22	120	200	14	2,30	BA243-114-L
G11/2"	25	250	58	65	29,5	87	24	130	200	14	2,60	BA243-112-L

Wykres ciśnienie-temperatura

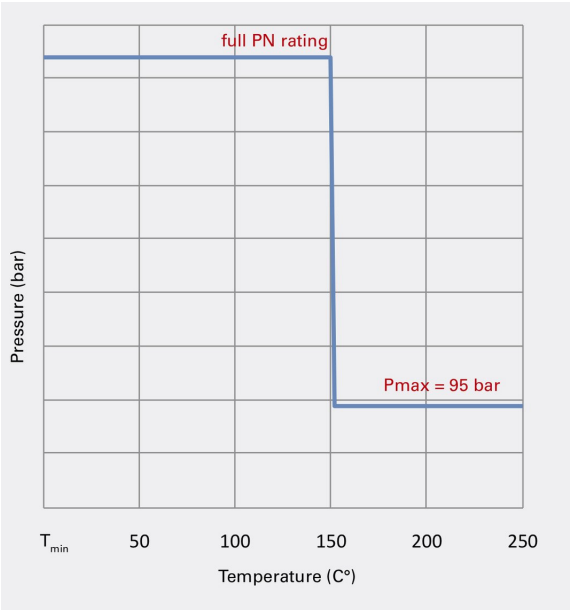

Ilustracje niewiążące
Zastrzega się możliwość zmian konstrukcyjnych, wymiarowych i materiałowych

© STASTO Automation Sp.z o.o.