Partnership. With Guarantee.

Visokotlačni krogelni ventili iz nerjavnega jekla Serija BA243



Konstrukcija	pretočni ventil z plavajoča krogla
Aktiviranje	z 90° zasukom ročnega vzvoda
Priključek	G1/8"...G11/2" po ISO228/1
Materiali	Ohišje, Krogla 1.4571/1.4404, Tesnila PEEK/FKM, Ročni vzvod iz cinkove tlačne litine
Področje uporabe	Tekočine in plini skupine 1 in 2 v skladu s PED 2014/68/EU, ki ne napadajo uporabljenih materialov.
Temperatura medija	-20...+200°C
Obratovalni tlak	Nazivni tlak v skladu s tabelo in diagramom tlak–temperatura
Način pritrditve	Vgradnja v tog cevovodni sistem
Položaj vgradnje	poljubno
Posebne izvedbe	ATEX na zahtevo
Dodatna oprema	Zaporna naprava in Končno stikalo vklopljen Povpraševanje

+43 512 52076
austria@stasto.eu
© STASTO Automation KG

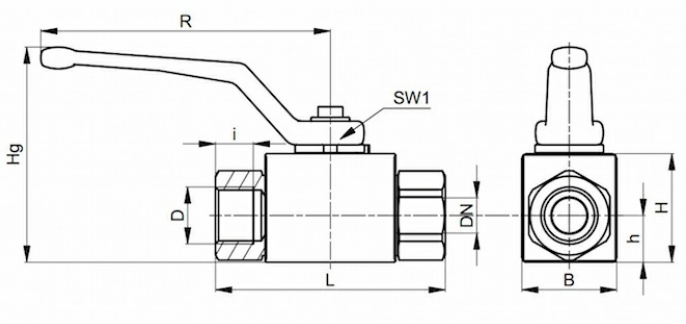

D	Nazivni premer DN[mm]	PN [bar]	B	H	h	Hg	i	L	R	SW1	Teža [pribl. kg]	Tip
G1/8"	5	500	26	33	13,5	82	10	69	115	9	0,41	BA243-18-L
G1/4"	6	500	26	33	13,5	82	14	69	115	9	0,40	BA243-14-L
G3/8"	10	500	32	38	17,5	86	14	72	115	9	0,52	BA243-38-L
G1/2"	13	500	35	40	19	89	16,3	83	115	9	0,65	BA243-12-L
G3/4"	20	350	49	57	24,5	79	18	107	200	14	1,50	BA243-34-L
G1"	25	350	58	65	29,5	87	20	113	200	14	3,62	BA243-10-L
G11/4"	25	350	58	65	29,5	87	22	120	200	14	2,30	BA243-114-L
G11/2"	25	250	58	65	29,5	87	24	130	200	14	2,60	BA243-112-L

Diagram tlaka in temperature

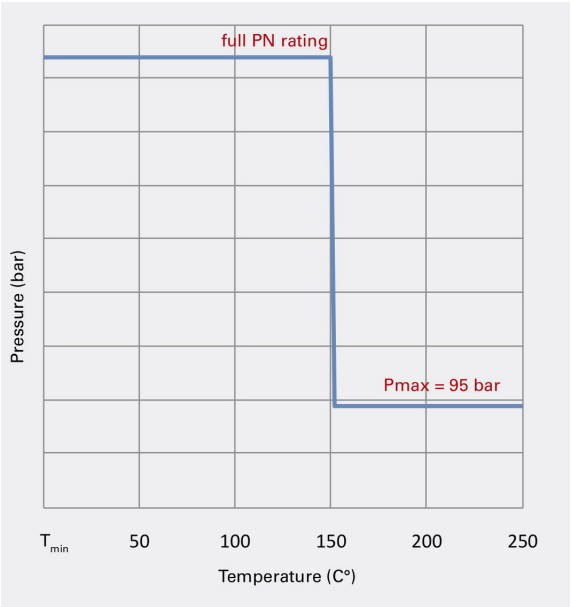

Slike niso zavezujoče
Pridržujemo si pravico do sprememb konstrukcije, mer in materialov