Partnership. With Guarantee.

Φίλτρο ακαθαρσιών από σφαιροειδή χυτοσίδηρο Σειρά ST006



Τύπος κατασκευής	Φίλτρο ακαθαρσιών με ενσωματωμένο κόσκινο, Μέγεθος πλέγματος βλέπε πίνακα
Σύνδεση	Φλάντζες DN15...DN300 σύμφωνα με EN1092-2, PN25
Μήκος κατασκευής	EN558-1R1
Υλικά κατασκευής	Περίβλημα Σφαιροειδής χυτοσίδηρος EN-GJS-400-15, Στοιχείο φίλτρου κόσκινου Ανοξείδωτος χάλυβας 1.4301, Στεγανοποίηση καπακιού Γραφίτης
Πεδίο εφαρμογής	Αέρια και υγρά της ομάδας 2 σύμφωνα με PED 2014/68/EU, τα οποία δεν προσβάλλουν τα χρησιμοποιούμενα υλικά
Θερμοκρασία μέσου	-10...+350°C
Πίεση λειτουργίας	Ονομαστική πίεση σύμφωνα με τον πίνακα πίεσης-θερμοκρασίας
Τύπος στερέωσης	Εγκατάσταση σε άκαμπτο σύστημα σωληνώσεων
Θέση εγκατάστασης	οριζόντιος
Ειδική εκτέλεση	Λεπτό φίλτρο με Μέγεθος πλέγματος 0,25mm

Πίνακας πίεσης-θερμοκρασίας σε bar

-10...+120°C	200°C	225°C	250°C	300°C	350°C
25	23	22,4	21,8	20	17,5

Οι ενδιάμεσες τιμές των μέγιστων πιέσεων λειτουργίας μπορούν να υπολογιστούν με γραμμική παρεμβολή μεταξύ των πλησιέστερων χαμηλότερων και υψηλότερων τιμών θερμοκρασίας..

+43 512 52076
austria@stasto.eu
© STASTO Automation KG

Διαστάσεις

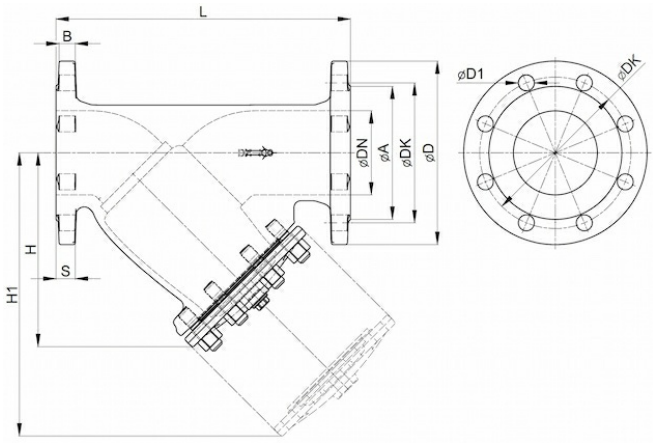

DN [mm]	A	B	D	DK	D1	H	H1	L	N	S	Μέγεθος πλέγματος [mm]	Βάρος [περ. kg]	Τύπος
15	45	12	95	65	14	75	115	130	4	14	0,6	2,4	ST006-15
20	58	14	105	75	14	75	115	150	4	16	0,6	3,3	ST006-20
25	68	14	115	85	14	90	135	160	4	16	0,8	3,8	ST006-25
32	78	14	140	100	18	90	135	180	4	16	0,8	5,0	ST006-32
40	88	15	150	110	18	110	170	200	4	18	0,8	6,5	ST006-40
50	102	17	165	125	18	140	210	230	4	20	0,8	9,6	ST006-50
65	122	17	185	145	18	160	240	290	4	20	0,8	12,5	ST006-65
80	138	19	200	160	18	190	320	310	8	22	1,2	18,0	ST006-80
100	158	21	220	180	22	240	360	350	8	24	1,2	25,0	ST006-100
125	188	23	250	210	26	275	425	400	8	26	1,2	39,0	ST006-125
150	212	23	285	240	26	310	485	480	8	26	1,2	61,0	ST006-150
200	274	27	360	310	26	360	580	600	12	30	1,2	109,0	ST006-200
250	331	29	425	370	30	470	680	730	12	32	1,2	162,0	ST006-250
300	389	30	485	430	30	560	820	850	16	34	1,2	280,0	ST006-300

Οι απεικονίσεις δεν είναι δεσμευτικές
Με την επιφύλαξη αλλαγών στον σχεδιασμό, στις διαστάσεις και στα υλικά

+43 512 52076
austria@stasto.eu
© STASTO Automation KG