Partnership. With Guarantee.

# Filter nečistoća od nodularnog lijeva
# Serija ST006



| | |
|---|---|
| Izvedba | Hvatač nečistoća s ugrađenim sitom, Veličina oka mreže vidi tablicu |
| Priključak | Prirubnice DN15...DN300 prema EN1092-2, PN25 |
| Ugradbena duljina | EN558-1R1 |
| Materijali | Kućište Nodularni lijev EN-GJS-400-15, Filtarski uložak Nehrđajući čelik 1.4301, Brtva poklopca Grafit |
| Područje primjene | Plinovi i tekućine skupine 2 sukladno PED 2014/68/EU, koji ne napadaju upotrijebljene materijale |
| Temperatura medija | -10...+350°C |
| Radni tlak | Nazivni tlak prema tablici tlak-temperatura |
| Način pričvršćivanja | Ugradnja u kruti cjevovodni sustav |
| Položaj ugradnje | vodoravno |
| Specijalna izvedba | Fino sito s Veličina oka mreže 0,25mm |

## Tablica tlak-temperatura u barima

| -10...+120°C | 200°C | 225°C | 250°C | 300°C | 350°C |
|---|---|---|---|---|---|
| 25 | 23 | 22,4 | 21,8 | 20 | 17,5 |
| Međuvrijednosti maksimalnih radnih tlakova smiju se izračunati linearnom interpolacijom između najbližih nižih i viših temperaturnih vrijednosti. | | | | | |



+381 11 2399521
balkan@stasto.eu
© STASTO Automatizacija d.o.o.

## Dimenzije

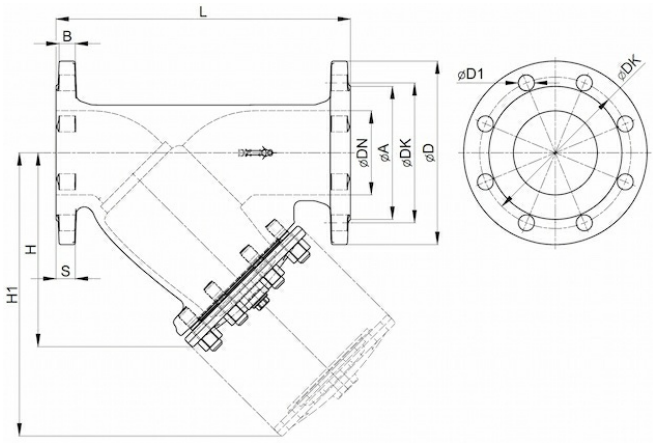


| DN [mm] | A | B | D | DK | D1 | H | H1 | L | N | S | Veličina oka mreže [mm] | Težina [cca. kg] | Tip |
|---|---|---|---|---|---|---|---|---|---|---|---|---|---|
| 15 | 45 | 12 | 95 | 65 | 14 | 75 | 115 | 130 | 4 | 14 | 0,6 | 2,4 | ST006-15 |
| 20 | 58 | 14 | 105 | 75 | 14 | 75 | 115 | 150 | 4 | 16 | 0,6 | 3,3 | ST006-20 |
| 25 | 68 | 14 | 115 | 85 | 14 | 90 | 135 | 160 | 4 | 16 | 0,8 | 3,8 | ST006-25 |
| 32 | 78 | 14 | 140 | 100 | 18 | 90 | 135 | 180 | 4 | 16 | 0,8 | 5,0 | ST006-32 |
| 40 | 88 | 15 | 150 | 110 | 18 | 110 | 170 | 200 | 4 | 18 | 0,8 | 6,5 | ST006-40 |
| 50 | 102 | 17 | 165 | 125 | 18 | 140 | 210 | 230 | 4 | 20 | 0,8 | 9,6 | ST006-50 |
| 65 | 122 | 17 | 185 | 145 | 18 | 160 | 240 | 290 | 4 | 20 | 0,8 | 12,5 | ST006-65 |
| 80 | 138 | 19 | 200 | 160 | 18 | 190 | 320 | 310 | 8 | 22 | 1,2 | 18,0 | ST006-80 |
| 100 | 158 | 21 | 220 | 180 | 22 | 240 | 360 | 350 | 8 | 24 | 1,2 | 25,0 | ST006-100 |
| 125 | 188 | 23 | 250 | 210 | 26 | 275 | 425 | 400 | 8 | 26 | 1,2 | 39,0 | ST006-125 |
| 150 | 212 | 23 | 285 | 240 | 26 | 310 | 485 | 480 | 8 | 26 | 1,2 | 61,0 | ST006-150 |
| 200 | 274 | 27 | 360 | 310 | 26 | 360 | 580 | 600 | 12 | 30 | 1,2 | 109,0 | ST006-200 |
| 250 | 331 | 29 | 425 | 370 | 30 | 470 | 680 | 730 | 12 | 32 | 1,2 | 162,0 | ST006-250 |
| 300 | 389 | 30 | 485 | 430 | 30 | 560 | 820 | 850 | 16 | 34 | 1,2 | 280,0 | ST006-300 |

Slike nisu obvezujuće
Zadržavamo pravo na konstrukcijske, dimenzijske i promjene materijala.




+381 11 2399521
balkan@stasto.eu
© STASTO Automatizacija d.o.o.