Partnership. With Guarantee.

Filtro impurità in ghisa sferoidale
Serie ST006



Tipo di costruzione	Filtro raccoglitore di impurità con rete filtrante integrata, Maglia della rete vedi tabella
Connessione	Flange DN15...DN300 secondo EN1092-2, PN25
Lunghezza di montaggio	EN558-1R1
Materiali	Corpo alloggiamento Ghisa sferoidale EN-GJS-400-15, Inserto filtro Acciaio inox 1.4301, Guarnizione del coperchio Grafite
Campo di impiego	Gas e liquidi del gruppo 2 secondo PED 2014/68/EU, che non aggrediscono i materiali utilizzati
Temperatura del fluido	-10...+350°C
Pressione di esercizio	Pressione nominale secondo la tabella pressione-temperatura
Tipo di fissaggio	Installazione in sistema di tubazioni rigido
Posizione di montaggio	orizzontale
Versione speciale	Filtro fine con Maglia della rete 0,25mm

Tabella pressione-temperatura in bar

-10...+120°C	200°C	225°C	250°C	300°C	350°C
25	23	22,4	21,8	20	17,5

I valori intermedi delle pressioni massime di esercizio possono essere calcolati mediante interpolazione lineare tra i valori di temperatura immediatamente inferiori e superiori più vicini..

+43 512 52076
austria@stasto.eu
© STASTO Automation KG

Dimensioni

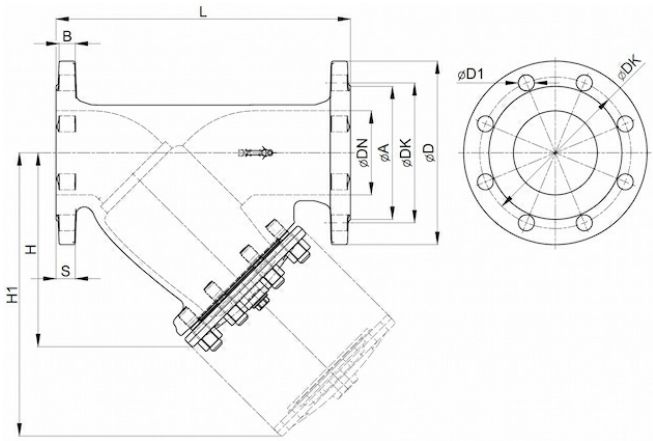

DN [mm]	A	B	D	DK	D1	H	H1	L	N	S	Maglia della rete [mm]	Peso [circa kg]	Tipo
15	45	12	95	65	14	75	115	130	4	14	0,6	2,4	ST006-15
20	58	14	105	75	14	75	115	150	4	16	0,6	3,3	ST006-20
25	68	14	115	85	14	90	135	160	4	16	0,8	3,8	ST006-25
32	78	14	140	100	18	90	135	180	4	16	0,8	5,0	ST006-32
40	88	15	150	110	18	110	170	200	4	18	0,8	6,5	ST006-40
50	102	17	165	125	18	140	210	230	4	20	0,8	9,6	ST006-50
65	122	17	185	145	18	160	240	290	4	20	0,8	12,5	ST006-65
80	138	19	200	160	18	190	320	310	8	22	1,2	18,0	ST006-80
100	158	21	220	180	22	240	360	350	8	24	1,2	25,0	ST006-100
125	188	23	250	210	26	275	425	400	8	26	1,2	39,0	ST006-125
150	212	23	285	240	26	310	485	480	8	26	1,2	61,0	ST006-150
200	274	27	360	310	26	360	580	600	12	30	1,2	109,0	ST006-200
250	331	29	425	370	30	470	680	730	12	32	1,2	162,0	ST006-250
300	389	30	485	430	30	560	820	850	16	34	1,2	280,0	ST006-300

Immagini non vincolanti
Con riserva di modifiche costruttive, dimensionali e dei materiali.

+43 512 52076
austria@stasto.eu
© STASTO Automation KG